(19)中华人民共和国国家知识产权局

(12)实用新型专利

(10)授权公告号 CN 202024650 U
(45)授权公告日 2011.11.02

(21)申请号 201020681587.4

(22)申请日 2010.12.27

(73)专利权人 中国北方工业公司
地址 100053 北京市宣武区广安门南街甲12号
专利权人 湖南省轻武器研究所

(72)发明人 金银国 刘世君 孙权 黄歌德

(51)Int.Cl.
F41B 15/00(2006.01)

权利要求书 1 页 说明书 1 页 附图 1 页

(54)实用新型名称

一种防暴枪械的整体结构

(57)摘要

一种防暴枪械的整体结构，由枪管、机匣、发射机、肩托以模块化方式连接组合而成。枪管、机匣和发射机座均采用铝合金材料。使得防暴枪械分解结合快捷，勤务性能好，减轻了防暴枪械的整体重量，提高了射击精度。

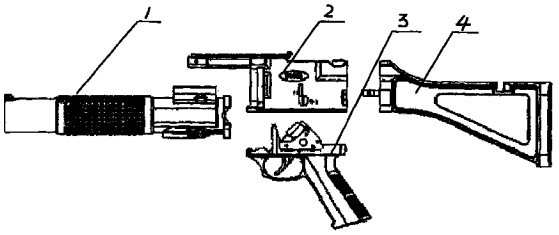

CN 202024650 U

1. 一种防暴枪械的整体结构，由枪管、机匣、发射机、肩托组成，其特征是：枪管、机匣、发射机、肩托以模块化方式连接组合。

2. 根据权利要求 1 所述的一种防暴枪械的整体结构，其特征是：枪管、机匣、发射机座均采用铝合金材料。

一种防暴枪械的整体结构

技术领域

[0001] 本实用新型涉及一种防暴枪械的整体结构，尤其是模块化的整体结构。

背景技术

[0002] 现有防暴枪械，绝大多数零部件采用钢材制成，重量很重；整体外形很长，对使用环境和携行有一定的局限性；枪管一般采用滑膛结构，对射击精度和射程有一定的影响。

发明内容

[0003] 本实用新型的目的是在减轻防暴枪械重量的同时提高射击精度。

[0004] 本实用新型解决其技术问题所采用的技术方案是：一种防暴枪械的整体结构，由枪管、机匣、发射机、肩托组成，枪管、机匣、发射机、肩托以模块化方式连接组合。枪管、机匣和发射机座采用铝合金材料。

[0005] 本实用新型的有益效果是，分解结合快捷，勤务性能好，降低防暴枪械的整体重量，提高了射击精度。发射机板机力小，结构紧凑，操作方便。

附图说明

[0006] 下面结合附图和实施例对本实用新型进一步说明。

[0007] 图 1 是防暴枪械的整体结构分解图。

[0008] 图中 1. 枪管，2. 机匣，3. 发射机，4. 肩托。

具体实施方式

[0009] 在图 1 中，枪管 (1)、机匣 (2)、发射机 (3)、肩托 (4) 以模块化连接方式构成防暴枪械的整体结构。枪管 (1)、机匣 (2) 和发射机座采用铝合金材料。

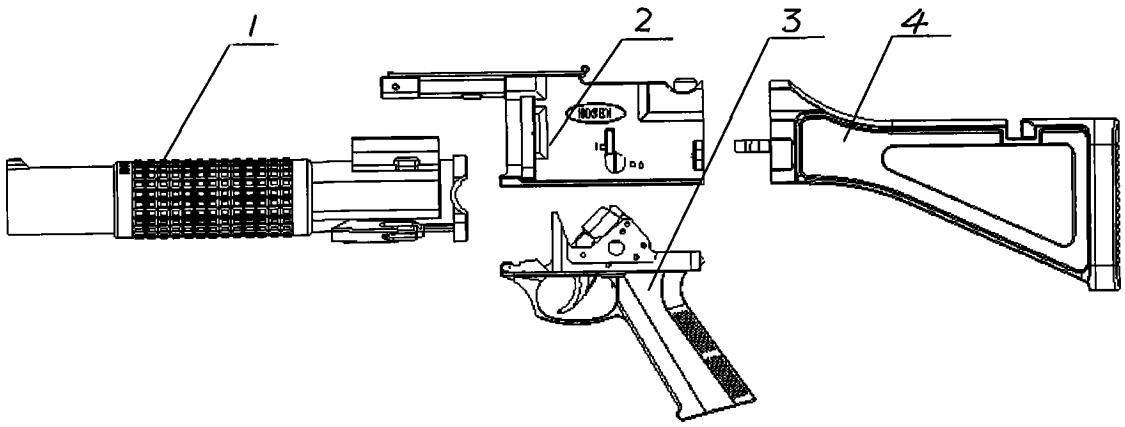

图 1